GUÍA DE INSTALACION

Placa inducción Smart Line
Modelo: CS 7612 FL
No. de material:

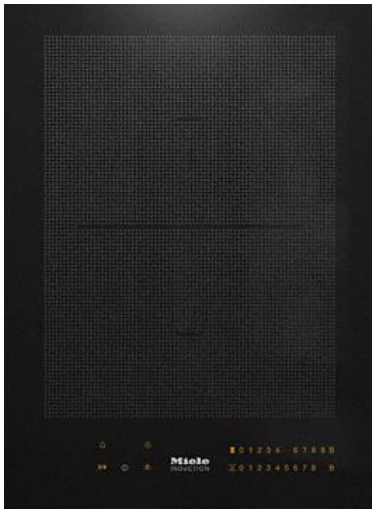

Dimensiones del cuerpo del equipo:

- Ancho: 378 mm
- Alto: 51 mm
- Profundidad: 520 mm
- Peso: 7 Kg

Dimensiones del nicho

- Ancho: 358 (+/-1) mm
- Profundidad: 500 (+-1) mm
- Alto con caja de conexión 51 mm

Conexión eléctrica:

- 220 V ~ 50 Hz,
- 1 GND / Tierra física **
- Consumo máximo del equipo: 3.6 KW

*** (Todos los aparatos necesitan la conexión a GND/tierra para evitar riesgo eléctrico)*

Requerimientos previos a la instalación por parte del cliente:

1. El enchufe o toma corriente deberá estar en un circuito que cuente con un automático independiente de 25 A.
2. La configuración de la toma eléctrica es: fase, neutro y tierra física.
3. El enchufe hembra, deberá estar al alcance de la mano y no escondido, para poder desconectarlo rápidamente del suministro en caso de ser necesario.
4. Miele **NO** sugiere o recomienda la utilización de cualquier equipo auxiliar para la protección eléctrica (regulador u o estabilizador de voltaje, supresor, etc.), Si usted lo requiere deberá acercarse a su profesional certificado en electricidad para que él le indique el más adecuado a su necesidad.

Si necesita mayor información consulte el manual de su producto en : www.miele.cl
Mail: info@miele.cl
Teléfono: 800265050

GUÍA DE INSTALACION

Placa inducción Smart Line
Modelo: CS 7612 FL
No. de material

Consideraciones para la conexión del equipo.

1. La parrilla ha sido diseñada para uso doméstico.
2. Este aparato no deberá instalarse u operarse a la intemperie.
3. La cubierta debe ser de un material resistente al calor (>100º C) a fin de prevenir que se deforme, o el revestimiento se desprenda.
4. Las parrillas no deben instalarse arriba de lavavajillas, lavadoras, secadoras, congeladores o refrigeradores. El calor generado por las parrillas podría dañar estos aparatos.
5. Es importante dejar por debajo del equipo un área de ventilación para evitar un mal funcionamiento. Por lo menos 5 cm de altura sobre cualquier cubierta inferior al equipo.

Medidas de empotramiento sobre encimera

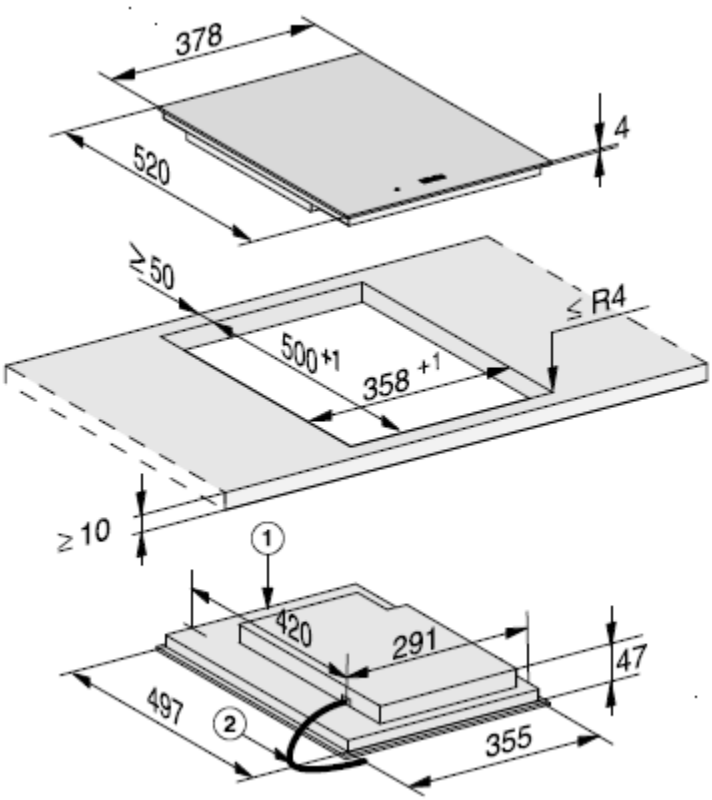

① parte anterior

② Cable de conexión, L = 2000 mm

Si necesita mayor información consulte el manual de su producto en : www.miele.cl
Mail: info@miele.cl
Teléfono: 800265050

GUÍA DE INSTALACION

Placa inducción Smart Line
Modelo: CS 7612 FL
No. de material:

Distancias de seguridad por encima de la encimera

Entre el elemento SmartLine y una campana extractora colocada encima se deberá mantener la distancia de seguridad indicada por el fabricante de la campana.
Si sobre el elemento SmartLine hubiera instalados materiales fácilmente inflamables (p. ej., una balda), esta distancia de seguridad deberá ser como mínimo de 600 mm.

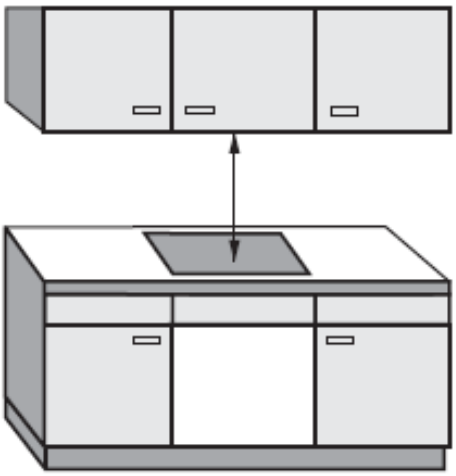

En caso de montar varios elementos SmartLine debajo de una campana extractora para los que se requieran diferentes distancias de seguridad, se deberá mantener la mayor distancia de seguridad requerida.

Miele

GUÍA DE INSTALACION

Placa inducción Smart Line
Modelo: CS 7612 FL
No. Mat.

Distancias de seguridad trasera/ lateral

El elemento SmartLine deberá instalarse preferentemente dejando suficiente espacio a derecha e izquierda.

En la parte posterior del elemento SmartLine se deberá mantener la distancia mínima indicada ① más abajo respecto a la pared de un armario alto o de la estancia.

En uno de los lados del elemento SmartLine (derecho o izquierdo) respecto a una pared de armario alto o de la estancia se deberá mantener la distancia mínima indicada ②, ③, y en el lado opuesto una distancia mínima de 300 mm.

① Distancia mínima **posterior** desde el hueco de la encimera hasta el borde posterior de ésta:
50 mm

② Distancia mínima **a la derecha** desde el hueco de la encimera hasta un mueble colindante (p. ej., un armario alto) o una pared de la estancia:
50 mm.

③ Distancia mínima **a la izquierda** desde el hueco de la encimera hasta un mueble colindante (p. ej., un armario alto) o una pared de la estancia:
50 mm.

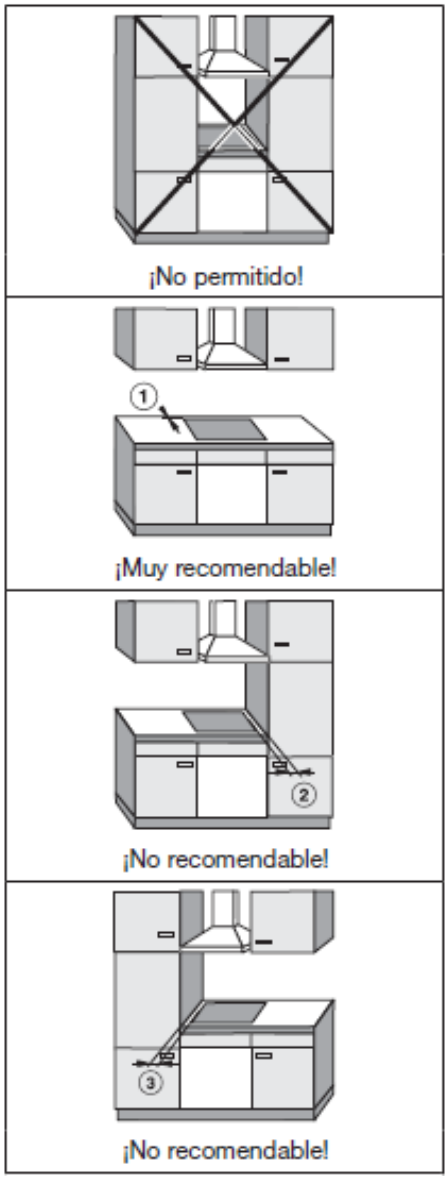

Si necesita mayor información consulte el manual de su producto en : www.miele.cl
Mail: info@miele.cl
Teléfono: 800265050

GUÍA DE INSTALACION

Placa inducción Smart Line
Modelo: CS 7612 FL
No. Mat.

Distancia mínima de seguridad desde el revestimiento de pared

Si el revestimiento del hueco ya está colocado, debe existir una distancia mínima entre el recorte de la encimera y el revestimiento, ya que los materiales se pueden modificar o estropear con las altas temperaturas.
Si el revestimiento está compuesto por material inflamable (p. ej., madera) se debe dejar una distancia mínima (5) entre el hueco de la encimera y el revestimiento del hueco de 50 mm.
Si el material del revestimiento es no inflamable, (p. ej. metal, piedra natural, cerámica) es necesario dejar una distancia mínima de (5) entre la encimera y el hueco de unos 50 mm menos el grosor del revestimiento.
Ejemplo: el grosor del revestimiento es 15 mm - 50 mm - 15 mm = distancia mínima 35 mm

Montaje Enrasgado **Montaje sobre encimera**

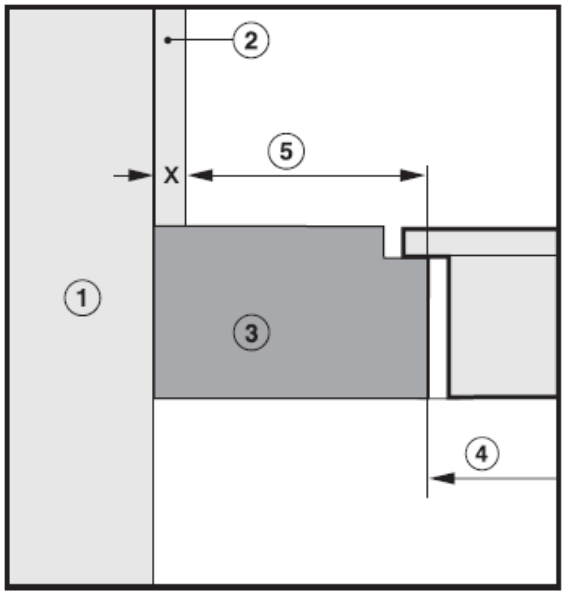

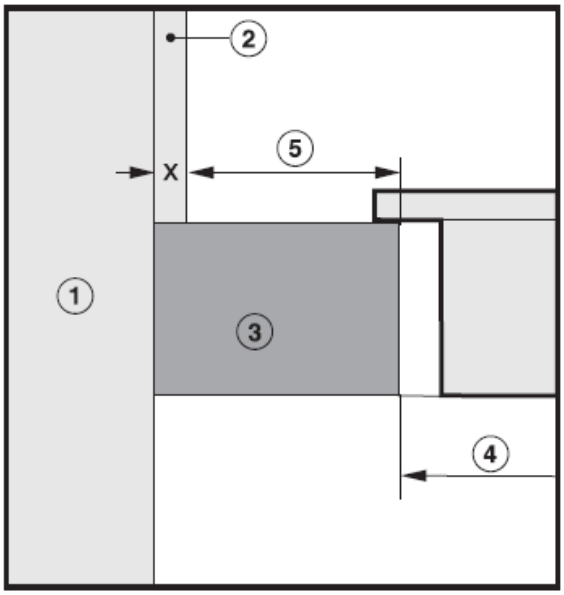

① Mampostería
② Revestimiento del hueco medida x = grosor del revestimiento del hueco
③ Encimera
④ Sección en la encimera
⑤ Distancia mínima en
materiales inflamables 50 mm
materiales no inflamables 50 mm - medida x

Si necesita mayor información consulte el manual de su producto en : www.miele.cl
Mail: info@miele.cl
Teléfono: 800265050

GUÍA DE INSTALACION

Placa inducción Smart Line
Modelo: CS 7612 FL
No. Mat.

Montaje de varios elementos SmartLine

Las rendijas entre los distintos elementos SmartLine se inyectan con un producto de sellado termorresistente a base de silicona (min. 160 °C). En el caso del montaje enrasado además se deberán inyectar las rendijas entre el/los elementos SmartLine y la encimera con un producto de sellado termorresistente a base de silicona (mín. 160 °C).
Los elementos SmartLine deberán quedar accesibles desde la parte inferior después del montaje para poder retirar la carcasa inferior en caso de tareas de mantenimiento. Si no se pudiera acceder a los elementos SmartLine después del montaje, se deberá retirar el producto de sellado para poder desmontarlos.

Combinación con extractor de encimera

Cuando se monta el elemento SmartLine en combinación con un extractor de encimera, este último deberá montarse en primer lugar.

Hueco de la encimera – sobre encimera

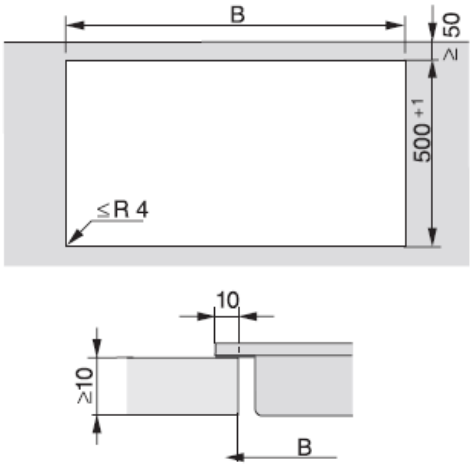

Indicaciones para calcular el hueco

Los elementos se apoyan 10 mm sobre la encimera.
En el caso del montaje de varios elementos se deberá mantener una distancia de 2 mm entre los distintos elementos.
Cálculo de las dimensiones del hueco B
1 elemento = anchura del elemento menos 10 mm a la derecha, menos 10 mm a la izquierda
Varios elementos = anchura total de los elementos más 2 mm de distancia entre los elementos, menos 10 mm a la derecha, menos 10 mm a la izquierda.
A continuación, encontrará algunos ejemplos.

Si necesita mayor información consulte el manual de su producto en : www.miele.cl
Mail: info@miele.cl
Teléfono: 800265050

GUÍA DE INSTALACION

Placa inducción Smart Line
Modelo: CS 7612 FL
No. Mat.

Montaje con extractor de encimera

Ejemplos de combinación	Número x ancho [mm]		Medida B [mm]
	Elementos de cocción	Extractor de encimera	
	1 x 378	1 x 120	480^{+1}
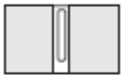	2 x 378	1 x 120	860^{+1}
	1 x 378 1 x 620	2 x 120	1224^{+1}
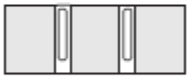	3 x 378	2 x 120	1362^{+1}
	2 x 378 1 x 620	2 x 120	1604^{+1}
	4 x 378	2 x 120	1742^{+1}
	1 x 620	2 x 120	844^{+1}

Si necesita mayor información consulte el manual de su producto en : www.miele.cl
Mail: info@miele.cl
Teléfono: 800265050

GUÍA DE INSTALACION

Placa inducción Smart Line
Modelo: CS 7612 FL
No. Mat.

Montaje sin extractor de encimera

Ejemplos de combinación	Número x ancho [mm] Elementos de cocción	Medida B [mm]
	1 x 378	358^{+1}
	2 x 378	738^{+1}
	1 x 378 1 x 620	980^{+1}
	3 x 378	1118^{+1}
	2 x 378 1 x 620	1360^{+1}
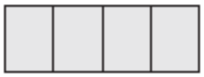	4 x 378	1498^{+1}

Si necesita mayor información consulte el manual de su producto en : www.miele.cl
Mail: info@miele.cl
Teléfono: 800265050

GUÍA DE INSTALACION

Placa inducción Smart Line
Modelo: CS 7612 FL
No. Mat.

Instalación Múltiple

Listones intermedios - sobre encimera

En el caso del montaje de varios elementos SmartLine se deberá colocar un listón intermedio entre cada uno de los distintos elementos.

Las abrazaderas que se adjuntan con los listones intermedios solo son necesarias para el montaje de un CSDA 700x FL.

Montaje de tres elementos y dos listones intermedios

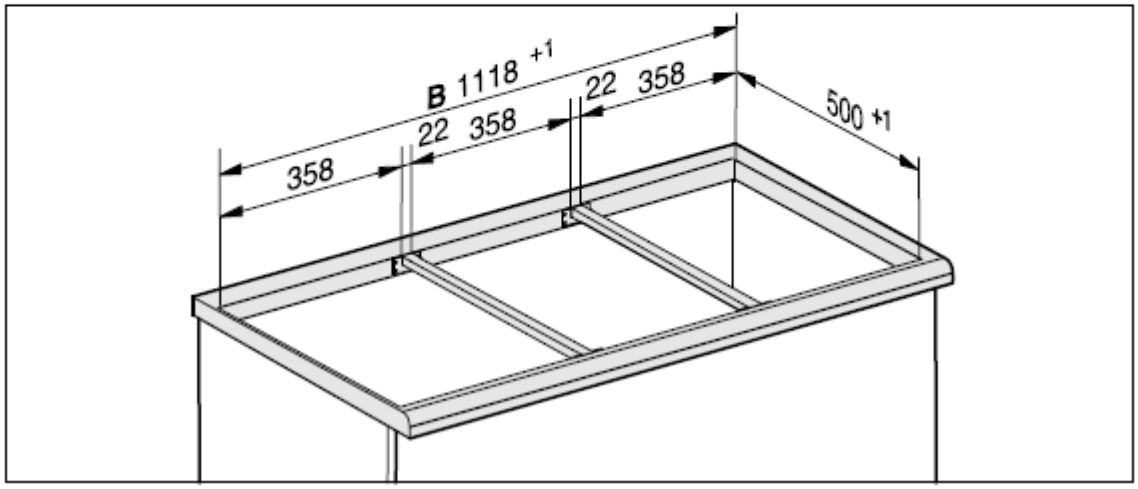

GUÍA DE INSTALACION

Placa inducción Smart Line
Modelo: CS 7612 FL
No. Mat.

Hueco de la encimera – enrasado

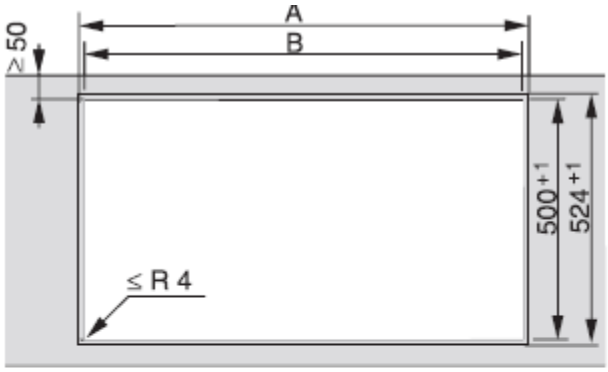

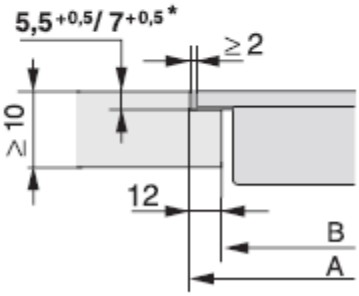

Encimera de piedra natural

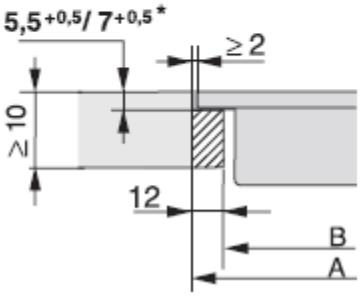

Encimera de madera

* $7_{+0,5}$ mm en CS 7611 FL

Indicaciones para calcular el hueco

Los elementos se apoyan 10 mm sobre la encimera.
En el caso del montaje de varios elementos se deberá mantener una distancia de 2 mm entre los distintos elementos.
Cálculo de la medida del hueco A
1 elemento = anchura del elemento más 2 mm a la derecha, más 2 mm a la izquierda.
Varios elementos = anchura total de los elementos más 2 mm de distancia entre los elementos, más 2 mm a la derecha, más 2 mm a la izquierda
Cálculo de la medida del hueco B = medida del hueco A menos 12 mm a la derecha, menos 12 mm a la izquierda.
A continuación, encontrará algunos ejemplos.

Si necesita mayor información consulte el manual de su producto en : www.miele.cl
Mail: info@miele.cl
Teléfono: 800265050

GUÍA DE INSTALACION

Placa inducción Smart Line
Modelo: CS 7612 FL
No. Mat.

Montaje con extractor de encimera

Ejemplos de combinación	Número x ancho [mm]		Medida A [mm]	Medida B [mm]
	Elementos de cocción	Extractor de encimera		
	1 x 378	1 x 120	504^{+1}	480^{+1}
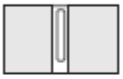	2 x 378	1 x 120	884^{+1}	860^{+1}
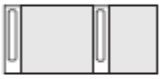	1 x 378 1 x 620	2 x 120	1248^{+1}	1224^{+1}
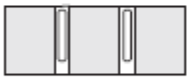	3 x 378	2 x 120	1386^{+1}	1362^{+1}
	2 x 378 1 x 620	2 x 120	1628^{+1}	1604^{+1}
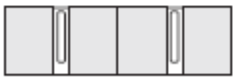	4 x 378	2 x 120	1766^{+1}	1742^{+1}
	1 x 620	2 x 120	868^{+1}	844^{+1}

Si necesita mayor información consulte el manual de su producto en : www.miele.cl
Mail: info@miele.cl
Teléfono: 800265050

GUÍA DE INSTALACION

Placa inducción Smart Line
Modelo: CS 7612 FL
No. Mat.

Montaje sin extractor de encimera

Ejemplos de combinación	Número x ancho [mm] Elementos de cocción	Medida A [mm]	Medida B [mm]
	1 x 378	382^{+1}	358^{+1}
	2 x 378	762^{+1}	738^{+1}
	1 x 378 1 x 620	1004^{+1}	980^{+1}
	3 x 378	1142^{+1}	1118^{+1}
	2 x 378 1 x 620	1384^{+1}	1360^{+1}
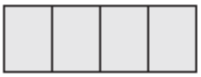	4 x 378	1522^{+1}	1498^{+1}

Si necesita mayor información consulte el manual de su producto en : www.miele.cl
Mail: info@miele.cl
Teléfono: 800265050

GUÍA DE INSTALACION

Placa inducción Smart Line
Modelo: CS 7612 FL
No. Mat.

Instalación Múltiple

Listones intermedios - enrasado

En el caso del montaje de varios elementos SmartLine se deberá colocar un listón intermedio entre cada uno de los distintos elementos.

Las abrazaderas que se adjuntan con los listones intermedios solo son necesarias para el montaje de un CSDA 700x FL.

Montaje de tres elementos y dos listones intermedios

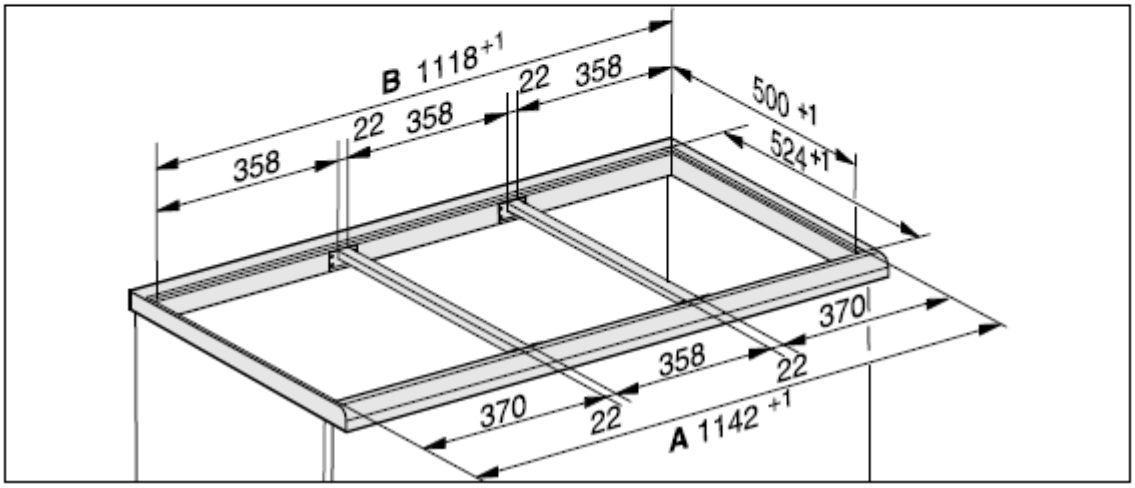

GUÍA DE INSTALACION

Placa inducción Smart Line
Modelo: CS 7612 FL
No. Mat.

Medidas de empotramiento – Enrasado

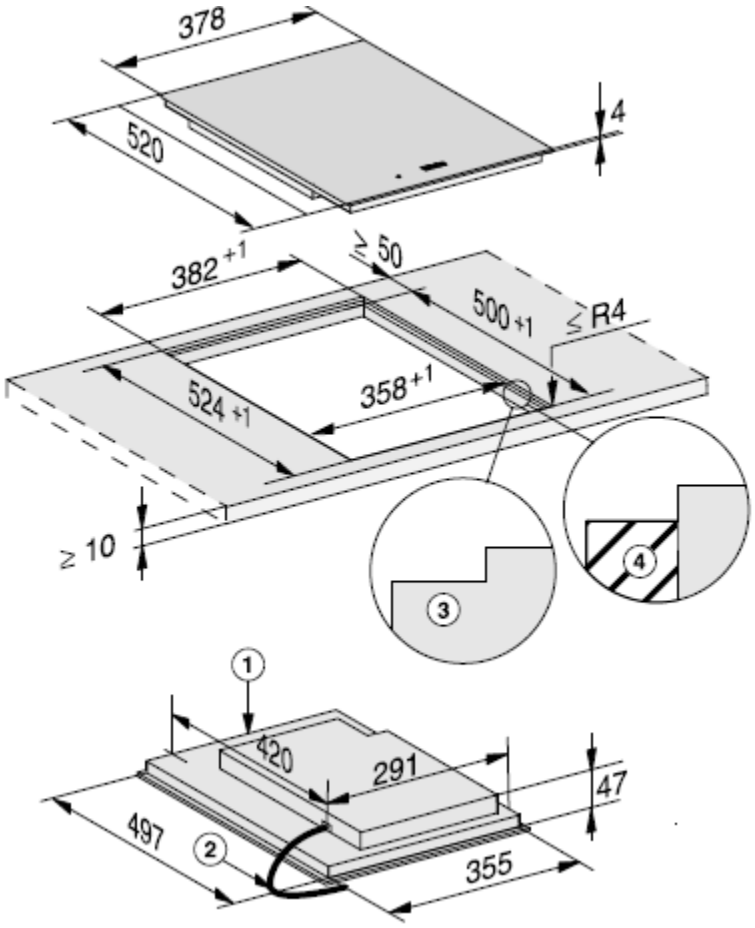

① parte anterior

② Cable de conexión, L = 2000 mm

③ Fresado escalonado (para ver las ilustraciones detalladas, ir al capítulo «Hueco de la encimera para montaje enrasado»)

④ Listón de madera de 12 mm (no se suministra, para los dibujos detallados, véase el capítulo «Hueco de la encimera para montaje enrasado»)

Si necesita mayor información consulte el manual de su producto en : www.miele.cl
Mail: info@miele.cl
Teléfono: 800265050