GUÍA DE INSTALACION

Lavajillas de integración
Modelo: G6920 SCI
No. de material:

Dimensiones del cuerpo del equipo:

- Ancho: 598 mm
- Altura: 805-870 mm
- Profundidad: 570 mm
- Peso: 47.7 kg

Dimensiones del nicho

- Ancho: 600 mm
- Profundidad: Mayor o igual a 570 mm
- Altura: Mayor o igual a 805-870 mm

Conexión eléctrica:

- 220 V ~ 50 Hz,
- 1 GND / Tierra física **
- Consumo máximo del equipo: 2.1 Kw
- Enchufe sucos 16 amp

*** (Todos los aparatos necesitan la conexión a GND/tierra para evitar riesgo eléctrico)*

Enchufe Hembra 16amp

Si necesita mayor información consulte el manual de su producto en : www.miele.cl
Mail: info@miele.cl
Teléfono: 800265050

GUÍA DE INSTALACION

Lavavajillas de integración
Modelo: G6920 SCI
No. de material:

GUÍA DE INSTALACIÓN

Requerimientos previos a la instalación por parte del cliente:

Requerimientos previos a la instalación por parte del cliente:

1. El enchufe o toma corriente deberá estar en un circuito que cuente con un automático independiente de 16 A.
2. La configuración de la toma eléctrica es: fase, neutro y tierra física.
3. El enchufe hembra, deberá estar al alcance de la mano y no escondido, para poder desconectarlo rápidamente del suministro en caso de ser necesario.
4. Miele **NO** sugiere o recomienda la utilización de cualquier equipo auxiliar para la protección eléctrica (regulador u o estabilizador de voltaje, supresor, etc.), Si usted lo requiere deberá acercarse a su profesional certificado en electricidad para que él le indique el más adecuado a su necesidad.
5. Llave con hilo exterior de 3/4 agua fría
6. Presión de flujo de agua mínima de funcionamiento 50 kPa (0.5 bar), presión máxima 1000 kPa (10 bar)
7. Altura máxima del desagüe1 metro con un diámetro mínimo del ducto de 40mm

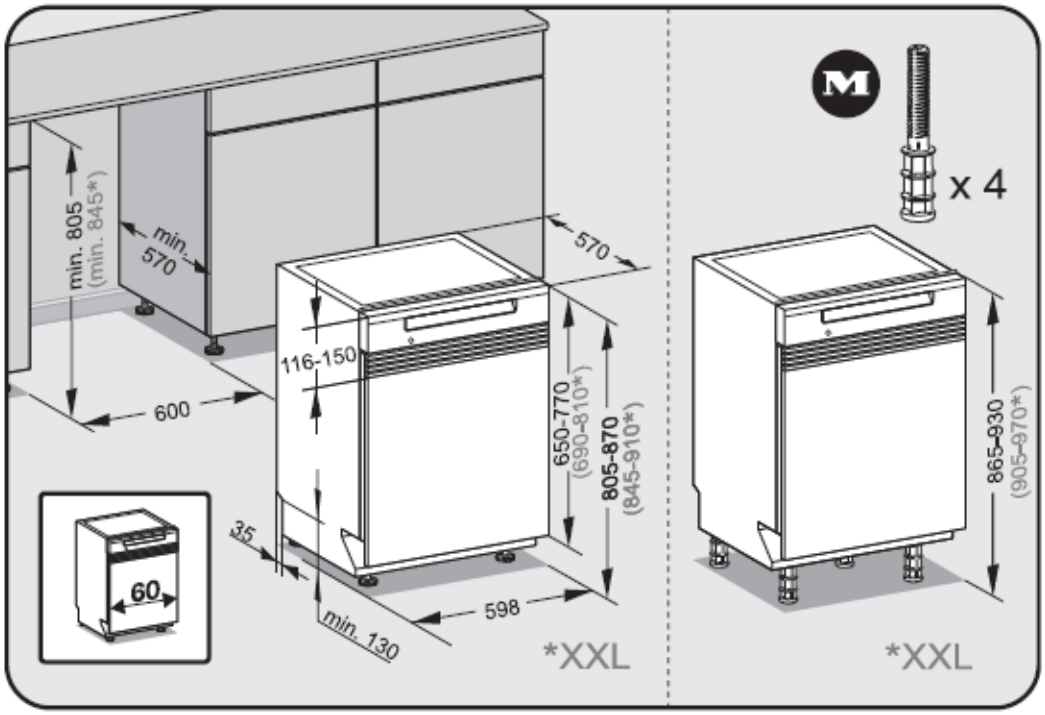

Si necesita mayor información consulte el manual de su producto en : www.miele.cl
Mail: info@miele.cl
Teléfono: 800265050

GUÍA DE INSTALACION

Lavavajillas de integracion
Modelo: G6920 SCI
No. de material:

Conexión de agua, desagüe y conexión eléctrica

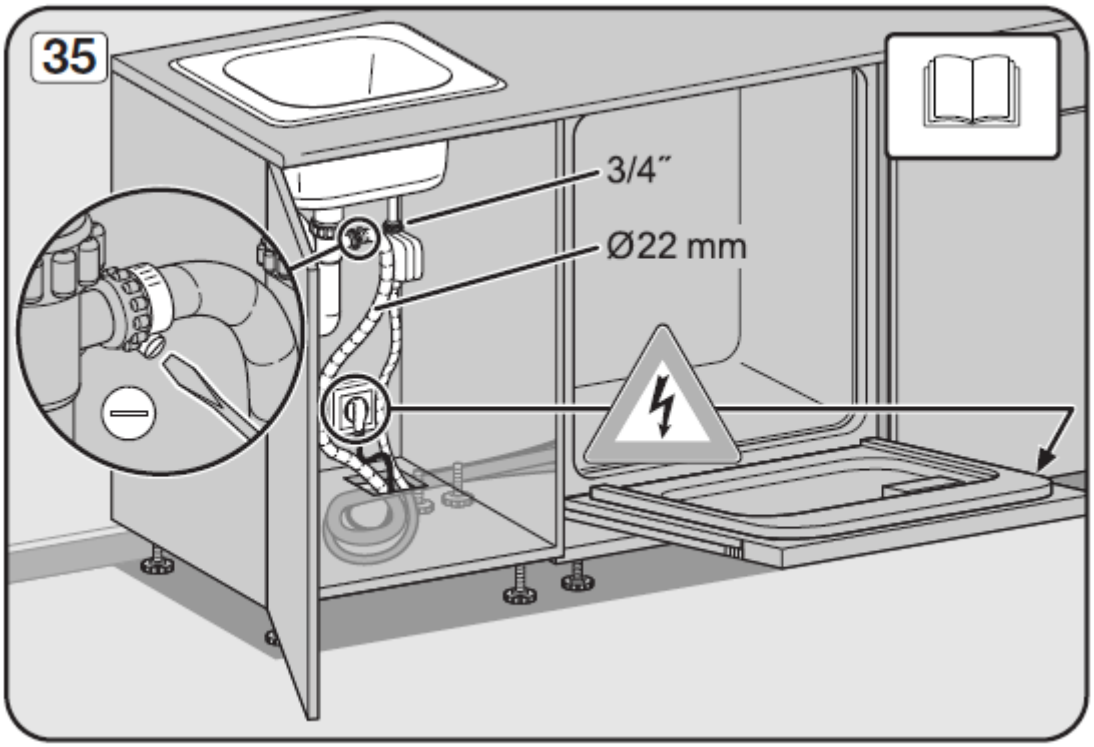

Si necesita mayor información consulte el manual de su producto en : www.miele.cl
Mail: info@miele.cl
Teléfono: 800265050