GUÍA DE INSTALACION

Lavavajillas de integración total
Modelo: G7360 SCVI

Dimensiones del cuerpo del equipo:

- Ancho: 598 mm
- Altura: 805 mm
- Profundidad: 570 mm
- Peso: 48 kg

Dimensiones del nicho

- Ancho: 600 mm
- Profundidad: 570 mm
- Altura: 805-870 mm

Conexión eléctrica:

- 220 V ~ 50 Hz,
- 1 GND / Tierra física **
- Consumo máximo del equipo: 2.0 Kw
- Enchufe Schuko 16 amp

*** (Todos los aparatos necesitan la conexión a GND/tierra para evitar riesgo eléctrico)*

Tipo de enchufe que debe disponer el domicilio (Schuko hembra)

Si necesita mayor información consulte el manual de su producto en : www.miele.cl
Mail: info@miele.cl
Telefono: 800265050

GUÍA DE INSTALACION

Lavavajillas de integración total
Modelo: G7360 SCVI

GUÍA DE INSTALACIÓN

Requerimientos previos a la instalación por parte del cliente:

Requerimientos previos a la instalación por parte del cliente:

1. El enchufe o toma corriente deberá estar en un circuito que cuente con un automático independiente de 16 A.
2. La configuración de la toma eléctrica es: fase, neutro y tierra física.
3. El enchufe hembra, deberá estar al alcance de la mano y no escondido, para poder desconectarlo rápidamente del suministro en caso de ser necesario.
4. Miele **NO** sugiere o recomienda la utilización de cualquier equipo auxiliar para la protección eléctrica (regulador u o estabilizador de voltaje, supresor, etc.), Si usted lo requiere deberá acercarse a su profesional certificado en electricidad para que él le indique el más adecuado a su necesidad.
5. Llave con hilo exterior de 3/4 agua fría
6. Presión de flujo de agua mínima de funcionamiento 50 kPa (0.5 bar), presión máxima 1000 kPa (10 bar)
7. Altura máxima del desagüe1 metro y una altura mínima de 40cm con un diámetro mínimo del ducto de 40mm

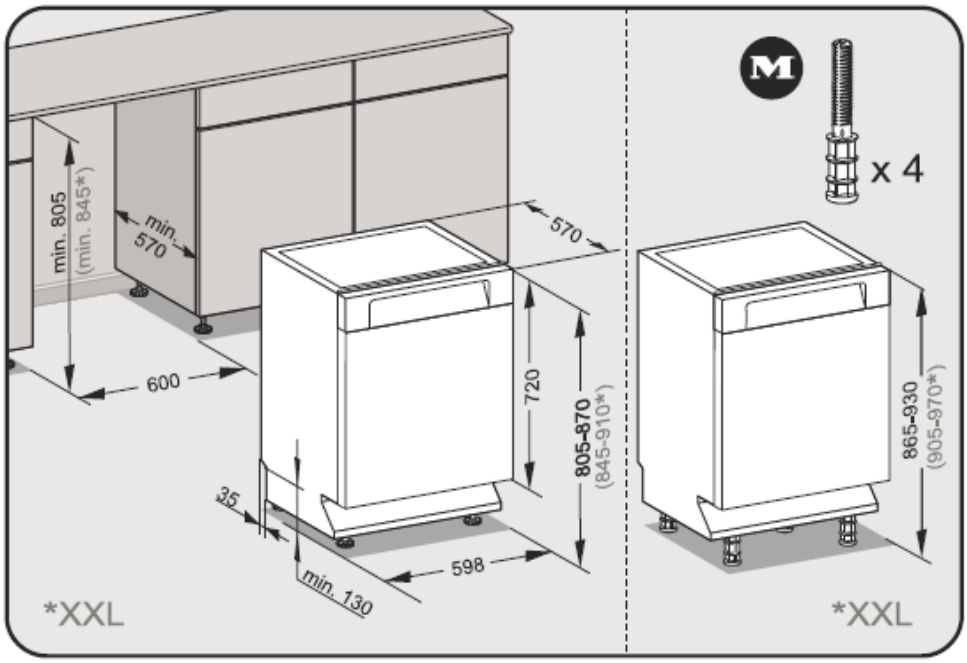

Si necesita mayor información consulte el manual de su producto en : www.miele.cl
Mail: info@miele.cl
Telefono: 800265050

GUÍA DE INSTALACION

Lavavajillas de integración total
Modelo: G7360 SCVI

Conexión de agua, desagüe y conexión eléctrica

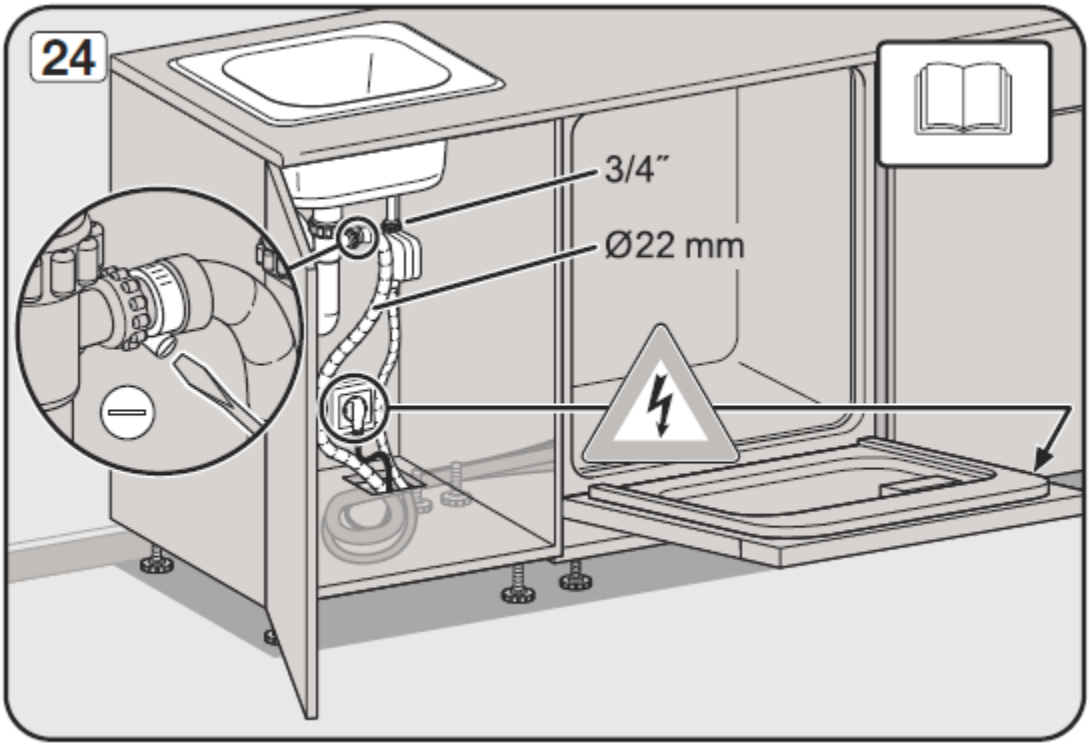

Si necesita mayor información consulte el manual de su producto en : www.miele.cl
Mail: info@miele.cl
Telefono: 800265050