GUÍA DE INSTALACION

Horno multifunción
Modelo: H 7840 BM

Dimensiones del equipo:

Dimensiones del cuerpo del equipo:

- Ancho: 595 mm
- Alto: 456 mm
- Profundidad: 562 mm
- Peso: 38 Kg

Dimensiones del nicho

- Ancho: 560-568 mm
- Profundidad: Mayor-igual a 550mm
- Alto: 450-452 mm

*Medidas del nicho son de armario de columna

Conexión eléctrica:

- 220 V ~ 50 Hz,
- 1 GND / Tierra física **
- Consumo máximo del equipo: 3.2 KW
- Enchufe tipo Schuko

*** (Todos los aparatos necesitan la conexión a GND/tierra para evitar riesgo eléctrico)*

Tipo de enchufe que debe disponer el domicilio (Schuko hembra)

Si necesita mayor información consulte el manual de su producto en : www.miele.cl
Mail: info@miele.cl
Teléfono: 800265050

GUÍA DE INSTALACION

Horno multifunción
Modelo: H 7840 BM

Requerimientos previos a la instalación por parte del cliente:

1. El enchufe o toma corriente deberá estar en un circuito que cuente con un automático independiente de 16 A.
2. La configuración de la toma eléctrica es: fase, neutro y tierra física.
3. El enchufe hembra, deberá estar al alcance de la mano y no escondido, para poder desconectarlo rápidamente del suministro en caso de ser necesario.
4. Miele **NO** sugiere o recomienda la utilización de cualquier equipo auxiliar para la protección eléctrica (regulador u o estabilizador de voltaje, supresor, etc.), Si usted lo requiere deberá acercarse a su profesional certificado en electricidad para que él le indique el más adecuado a su necesidad.

Empotramiento en un armario de columna y uno inferior

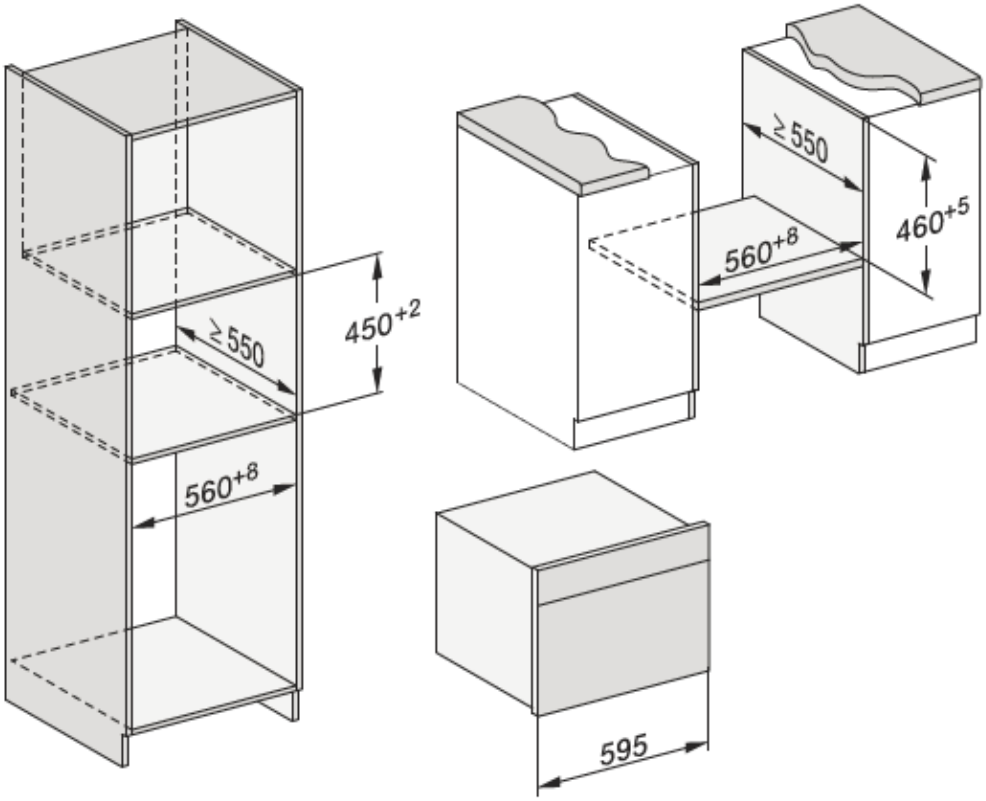

Si tiene previsto montar el horno debajo de una placa de cocción, observe las indicaciones de montaje de la placa de cocción, así como la altura de empotramiento de la misma.

Si necesita mayor información consulte el manual de su producto en : www.miele.cl
Mail: info@miele.cl
Teléfono: 800265050

GUÍA DE INSTALACION

Horno multifuncion
Modelo: H 7840 BM

Vista lateral

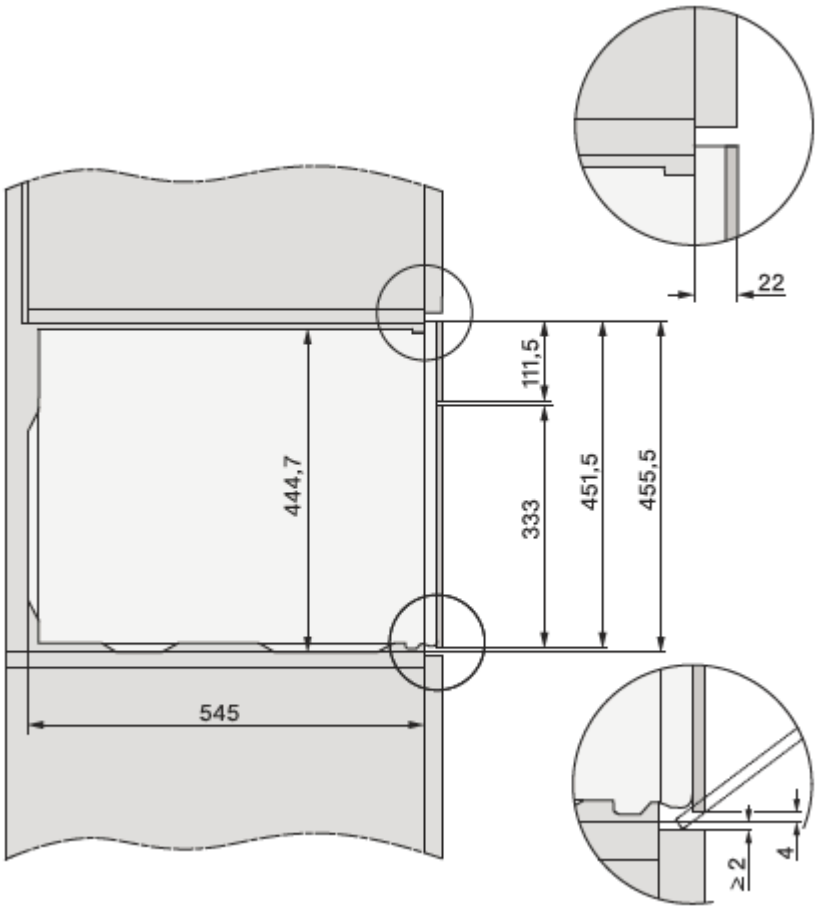

Si necesita mayor información consulte el manual de su producto en : www.miele.cl
Mail: info@miele.cl
Teléfono: 800265050

GUÍA DE INSTALACION

Horno multifunción
Modelo: H 7840 BM

Conexiones y ventilación

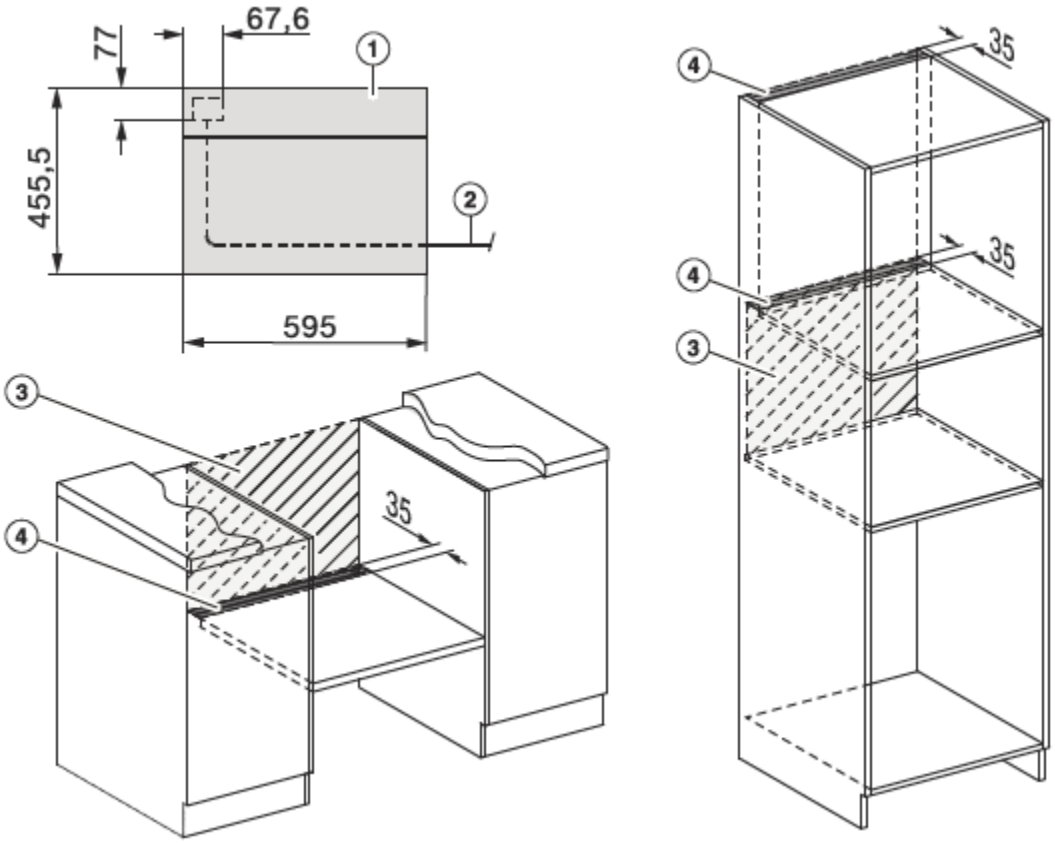

① Vista desde la parte delantera

② Longitud del cable de conexión a la red = 2.000 mm

③ Sin conexión en esta zona

④ Recorte para ventilación mín. 150 cm^2

Si necesita mayor información consulte el manual de su producto en : www.miele.cl
Mail: info@miele.cl
Teléfono: 800265050