GUÍA DE INSTALACION

Horno a vapor combinado

Modelo: DGC 7840

Dimensiones del equipo:

Dimensiones del cuerpo del equipo:

- Ancho: 595 mm
- Alto: 456 mm
- Profundidad: 569 mm
- Peso: 39.7 Kg

Dimensiones del nicho

- Ancho: 560-568 mm
- Profundidad: Mayor-igual a 550mm
- Alto: 450-452 mm

*Medidas del nicho son de armario de columna

Conexión eléctrica:

- 220 V ~ 50 Hz,
- 1 GND / Tierra física **
- Consumo máximo del equipo: 3.4 KW
- Enchufe tipo Schuko

*** (Todos los aparatos necesitan la conexión a GND/tierra para evitar riesgo eléctrico)*

Tipo de enchufe que debe disponer el domicilio (Schuko hembra)

Si necesita mayor información consulte el manual de su producto en : www.miele.cl
Mail: info@miele.cl
Teléfono: 800265050

GUÍA DE INSTALACION

Horno a vapor combinado
Modelo: DGC 7840

Requerimientos previos a la instalación por parte del cliente:

1. El enchufe o toma corriente deberá estar en un circuito que cuente con un automático independiente de 16 A.
2. La configuración de la toma eléctrica es: fase, neutro y tierra física.
3. El enchufe hembra, deberá estar al alcance de la mano y no escondido, para poder desconectarlo rápidamente del suministro en caso de ser necesario.
4. Miele **NO** sugiere o recomienda la utilización de cualquier equipo auxiliar para la protección eléctrica (regulador u o estabilizador de voltaje, supresor, etc.), Si usted lo requiere deberá acercarse a su profesional certificado en electricidad para que él le indique el más adecuado a su necesidad.

Empotramiento en un armario de columna

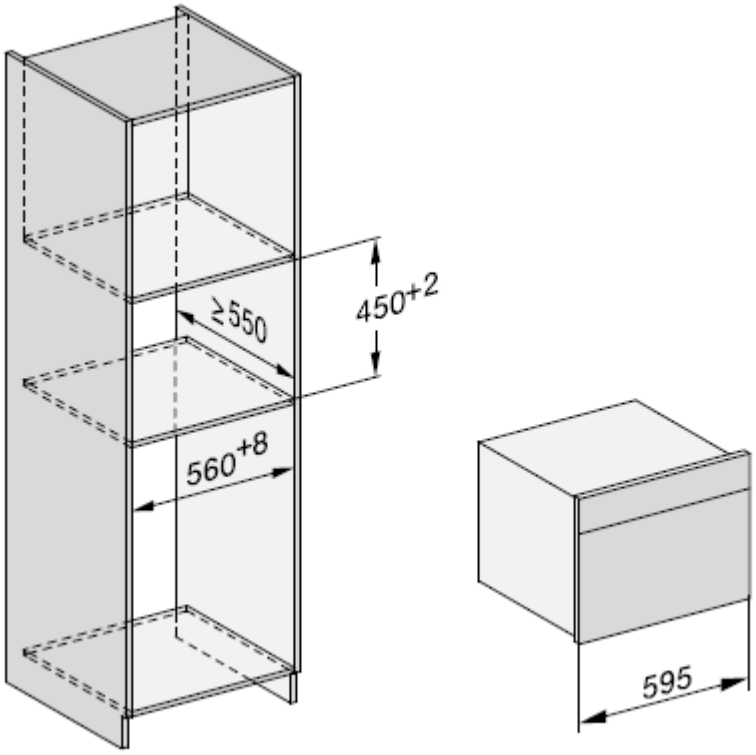

Detrás del hueco de empotramiento no debe haber ninguna pared de armario.

Si necesita mayor información consulte el manual de su producto en : www.miele.cl
Mail: info@miele.cl
Teléfono: 800265050

GUÍA DE INSTALACION

Horno a vapor combinado
Modelo: DGC 7840

Empotramiento en un armario inferior

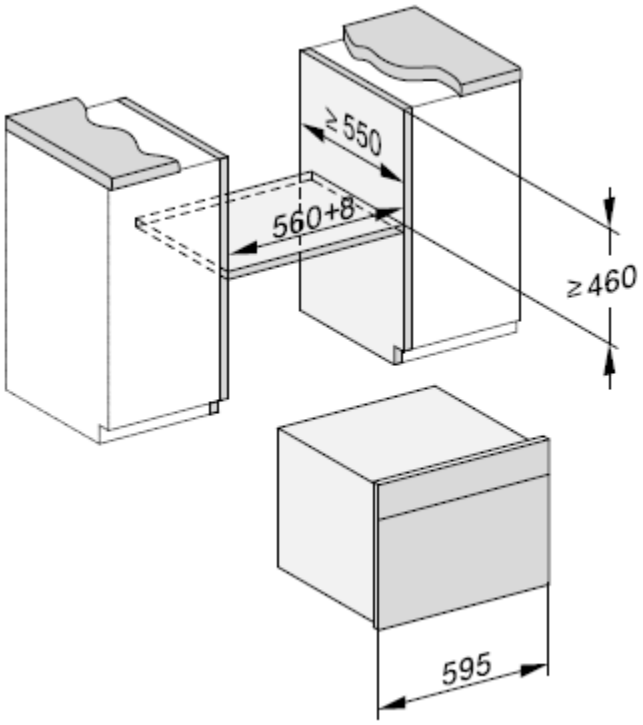

Detrás del hueco de empotramiento no debe haber ninguna pared de armario.

Si necesita mayor información consulte el manual de su producto en : www.miele.cl
Mail: info@miele.cl
Teléfono: 800265050

GUÍA DE INSTALACION

Horno a vapor combinado
Modelo: DGC 7840

Vista lateral

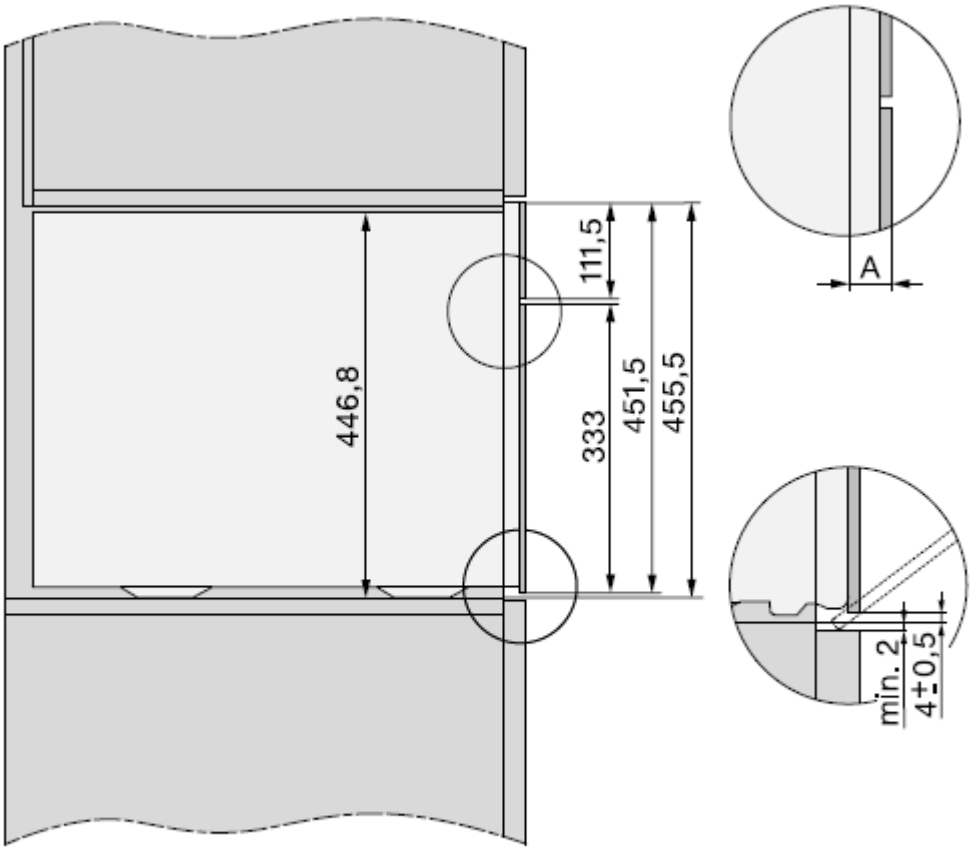

A Frontal de cristal: 22 mm

Frontal de metal: 23,3 mm

Si necesita mayor información consulte el manual de su producto en : www.miele.cl
Mail: info@miele.cl
Teléfono: 800265050

GUÍA DE INSTALACION

Horno de vapor combinado
Modelo: DGC 7840

Rango de movimiento del panel

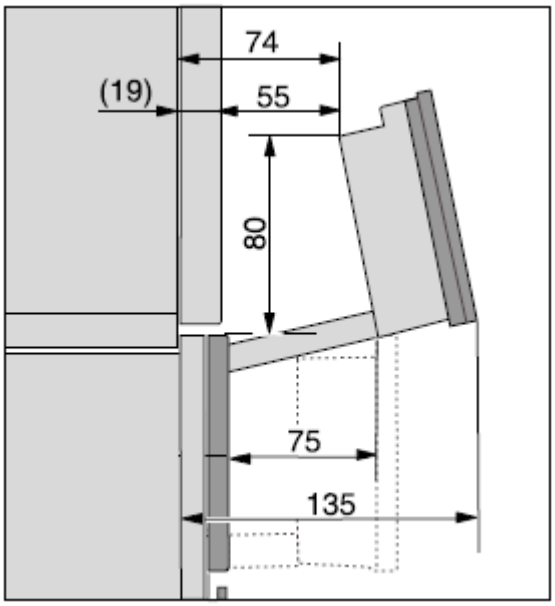

En el rango de apertura y cierre del panel no puede haber ningún obstáculo (p. ej. mango de la puerta) que dificulte el movimiento del panel.

GUÍA DE INSTALACION

Horno de Vapor combinado
Modelo: DGC 7840

Conexión y ventilación

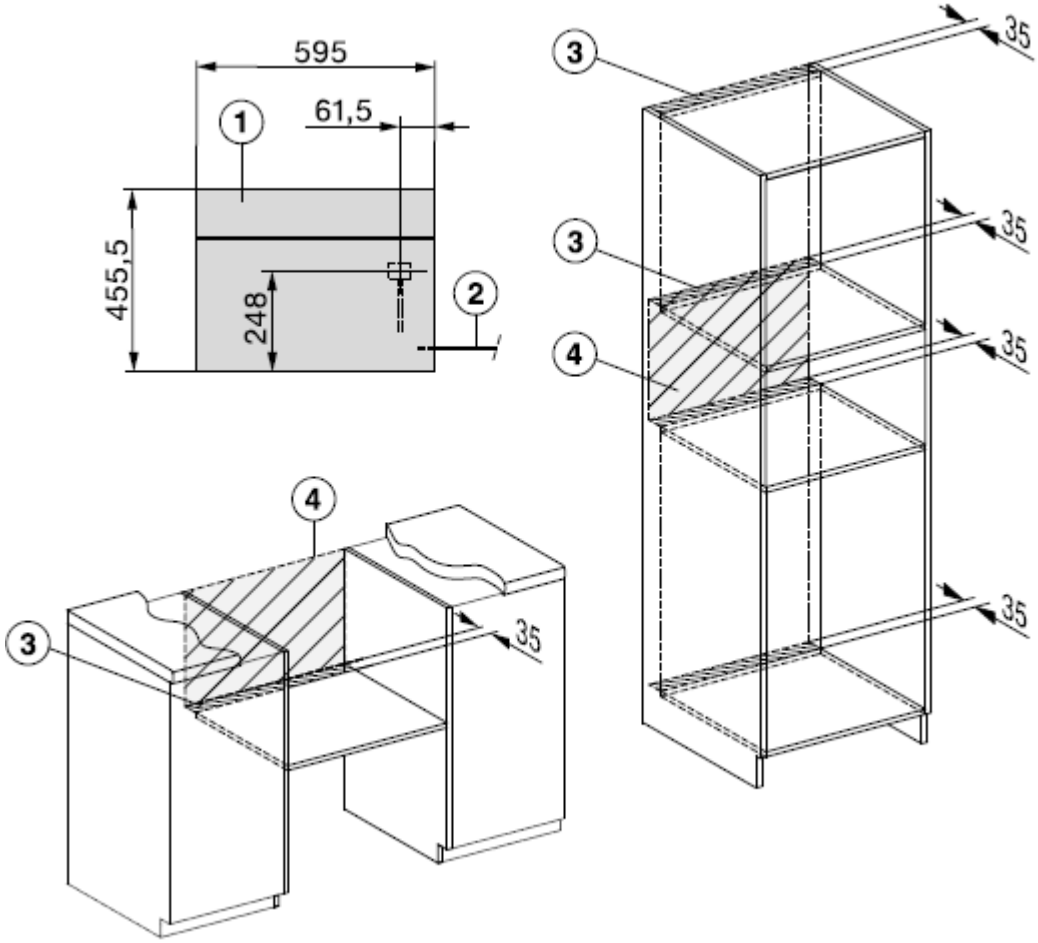

① Vista desde la parte delantera

② Cable de conexión, L = 2.000 mm

③ Recorte para ventilación mín. 180 cm^2

④ Sin conexión en esta zona

Si necesita mayor información consulte el manual de su producto en : www.miele.cl
Mail: info@miele.cl
Teléfono: 800265050