GUÍA DE INSTALACION

Placa inducción
Modelo: KM7897FL

Dimensiones del cuerpo del equipo:

- Ancho: 936 mm
- Alto: 51 mm
- Profundidad: 520 mm
- Peso: 21 Kg

Dimensiones del nicho

- Ancho: 916 (+3) mm
- Profundidad: 500 (+3) mm
- Alto con caja de conexión 45 mm

Conexión eléctrica:

- 220 V ~ 50 Hz,
- 1 GND / Tierra física **
- Consumo máximo del equipo: 11 KW

*** (Todos los aparatos necesitan la conexión a GND/tierra para evitar riesgo eléctrico)*

Requerimientos previos a la instalación por parte del cliente:

1. El empalme eléctrico deberá estar en un circuito que cuente con un automático independiente de 32 A.
2. La configuración de la toma eléctrica es: fase, neutro y tierra física.
3. El empalme eléctrico deberá estar al alcance de la mano y no escondido, para poder desconectarlo rápidamente del suministro en caso de ser necesario.
4. Miele **NO** sugiere o recomienda la utilización de cualquier equipo auxiliar para la protección eléctrica (regulador u o estabilizador de voltaje, supresor, etc.), Si usted lo requiere deberá acercarse a su profesional certificado en electricidad para que él le indique el más adecuado a su necesidad.

Si necesita mayor información consulte el manual de su producto en : www.miele.cl
Mail: info@miele.cl
Teléfono: 800265050

GUÍA DE INSTALACION

Placa inducción
Modelo: KM7897FL

Consideraciones para la conexión del equipo.

1. La parrilla ha sido diseñada para uso doméstico.
2. Este aparato no deberá instalarse u operarse a la intemperie.
3. La cubierta debe ser de un material resistente al calor (>100º C) a fin de prevenir que se deforme, o el revestimiento se desprenda.
4. Las parrillas no deben instalarse arriba de lavavajillas, lavadoras, secadoras, congeladores o refrigeradores. El calor generado por las parrillas podría dañar estos aparatos.
5. Es importante dejar por debajo del equipo un área de ventilación para evitar un mal funcionamiento. Por lo menos 5 cm de altura sobre cualquier cubierta inferior al equipo.

Medidas de empotramiento

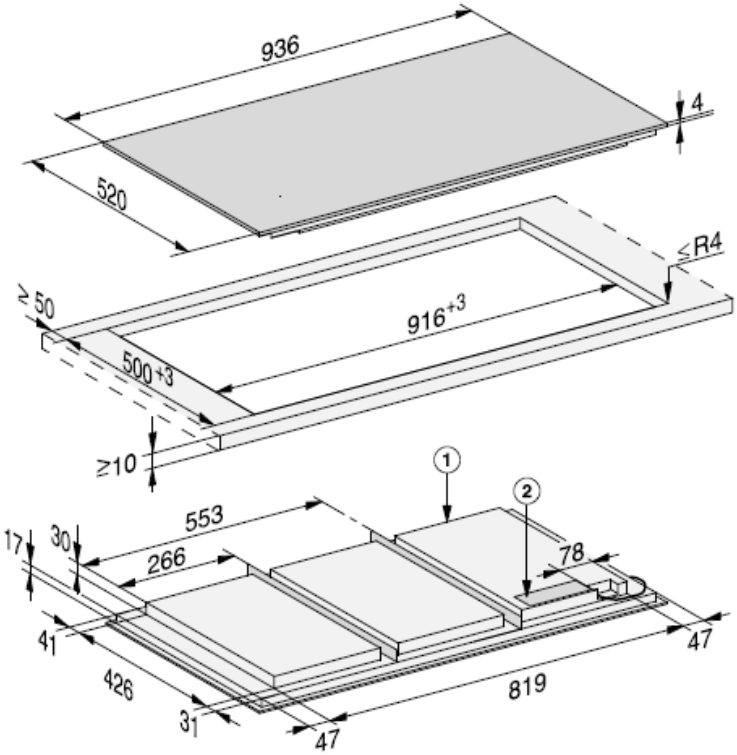

① parte anterior

② Caja de conexión
El cable de conexión (L = 1440 mm) se adjunta suelto con el aparato

Si necesita mayor información consulte el manual de su producto en : www.miele.cl
Mail: info@miele.cl
Teléfono: 800265050

GUÍA DE INSTALACION

Placa inducción
Modelo: KM7897FL

Distancias de seguridad por encima de la encimera

Entre la placa de cocción y una campana extractora colocada encima se deberá mantener la distancia de seguridad indicada por el fabricante de la campana.
En caso de que haya instalados sobre el aparato materiales fácilmente inflamables (p. ej. una balda), se deberá respetar una distancia de seguridad de al menos 600 mm.

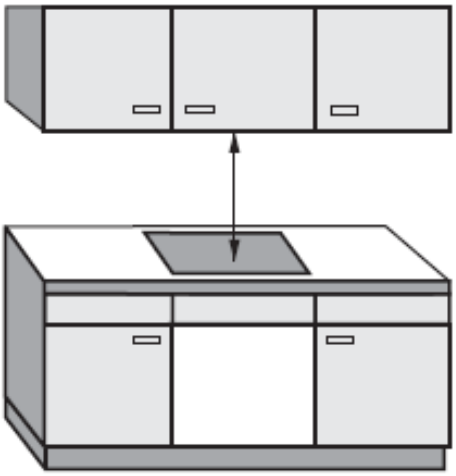

Cuando se han montado varios aparatos debajo de una campana extractora para los que se dan diferentes distancias de seguridad, se deberá mantener la mayor distancia de seguridad requerida.

Si necesita mayor información consulte el manual de su producto en : www.miele.cl
Mail: info@miele.cl
Teléfono: 800265050

Miele

GUÍA DE INSTALACION

Placa inducción
Modelo: KM7897F

Distancias de seguridad trasera/ lateral

La placa de cocción deberá instalarse dejando suficiente espacio a derecha e izquierda.

En la pared posterior de la placa se debe mantener la distancia mínima ① a un armario alto o pared especificada abajo.

En un lado de la placa de cocción (derecha o izquierda) se debe mantener la distancia mínima ②, ③ a un armario alto o pared especificada más abajo y en el lado opuesto se debe mantener una distancia mínima de 300 mm.

① Distancia mínima **posterior** desde el hueco de la encimera hasta el borde posterior de ésta:
50 mm

② Distancia mínima **a la derecha** desde el hueco de la encimera hasta un mueble colindante (p. ej. una armario alto) o una pared de la estancia:
50 mm.

③ Distancia mínima **a la izquierda** desde el hueco de la encimera hasta un mueble colindante (p. ej. una armario alto) o una pared de la estancia:
50 mm.

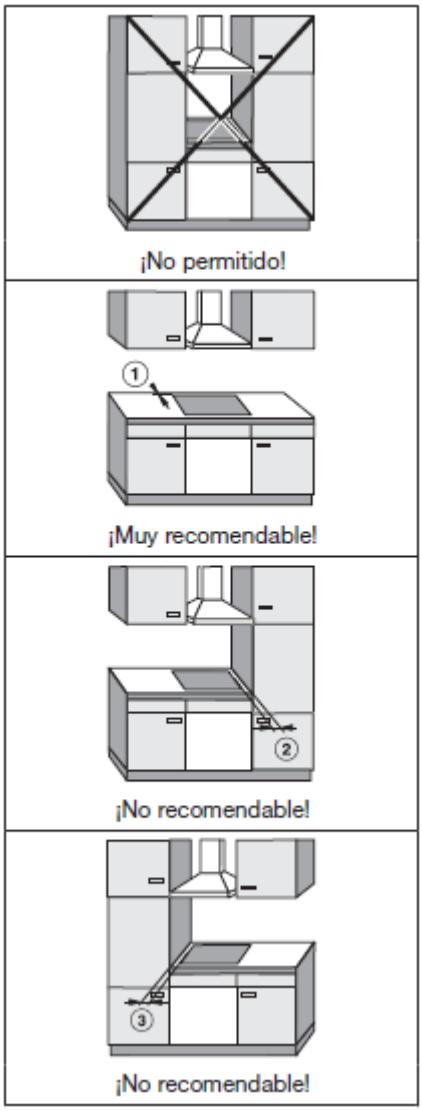

Si necesita mayor información consulte el manual de su producto en : www.miele.cl
Mail: info@miele.cl
Teléfono: 800265050

GUÍA DE INSTALACION

Placa inducción
Modelo: KM7897FL

Distancia mínima por debajo
Para garantizar la ventilación del aparato debe dejarse por debajo una distancia mínima con un horno, entrepaño o cajón.
La distancia mínima a partir del borde inferior de la placa de cocción hasta
– El borde superior del horno: 2 mm.
– El borde superior del entrepaño: 2 mm.
– El canto superior del cajón: 5 mm
– Base del cajón: 5 mm

Distancia mínima de seguridad desde el revestimiento de pared

Si el revestimiento del hueco ya está colocado, debe existir una distancia mínima entre el recorte de la encimera y el revestimiento, ya que los materiales se pueden modificar o estropear con las altas temperaturas.7
Si el revestimiento está compuesto por material inflamable (p. ej., madera) se debe dejar una distancia mínima (5) entre el hueco de la encimera y el revestimiento del hueco de 50 mm.
Si el material del revestimiento es no inflamable, (p. ej. metal, piedra natural, cerámica) es necesario dejar una distancia mínima de (5) entre la encimera y el hueco de unos 50 mm menos el grosor del revestimiento.
Ejemplo: el grosor del revestimiento es 15 mm - 50 mm - 15 mm = distancia mínima 35 mm

Placas a nivel de la encimera **Placas de cocción con cero 7 bisel**

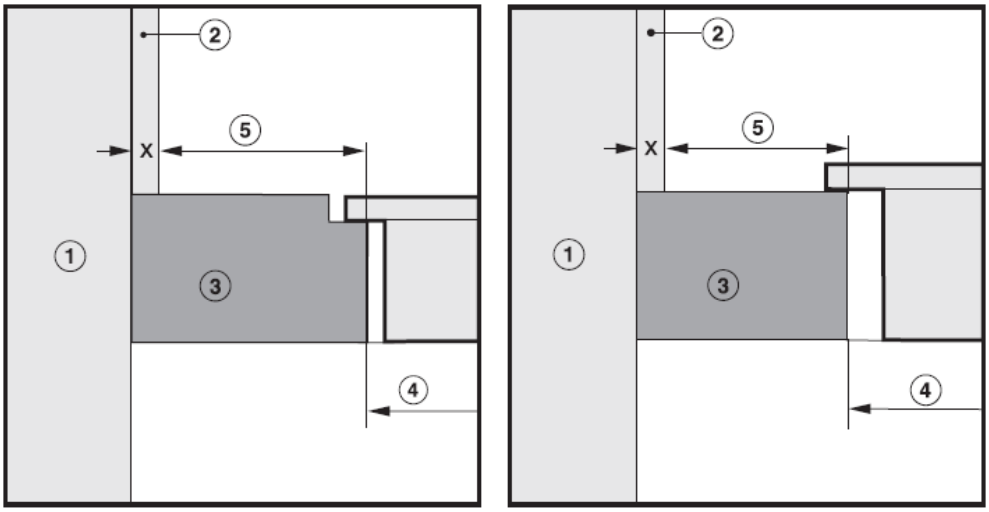

① Mampostería
② Revestimiento del hueco medida x = grosor del revestimiento del hueco
③ Encimera
④ Sección en la encimera
⑤ Distancia mínima en
materiales inflamables 50 mm
materiales no inflamables 50 mm - medida x

Si necesita mayor información consulte el manual de su producto en : www.miele.cl
Mail: info@miele.cl
Teléfono: 800265050

GUÍA DE INSTALACION

Placa inducción
Modelo: KM7897FL

Esquema de conexiones

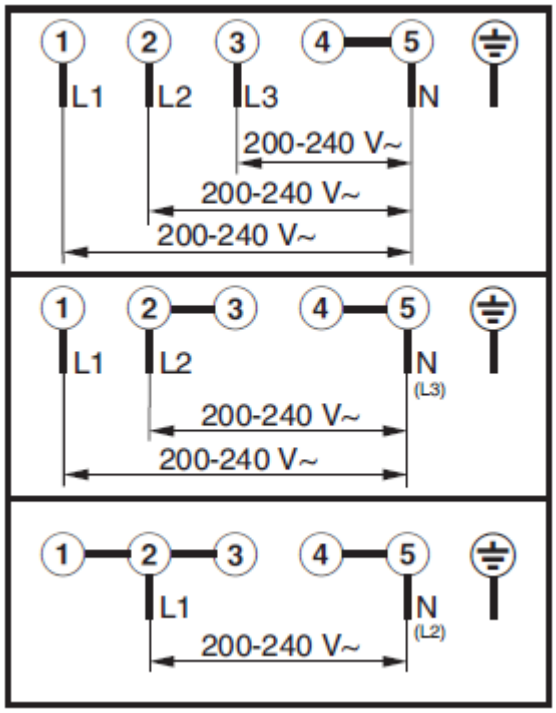

Si necesita mayor información consulte el manual de su producto en : www.miele.cl
Mail: info@miele.cl
Teléfono: 800265050